ECEPDI

巴基斯坦默蒂亚里-拉合尔±660kV直流输电工程 拉合尔±660kV换流站工程 图 纸 目 录

卷 册 检 索 号
30-B003701S-S0402
本卷册修改版次: 0

水工 部分 第 4 卷 第 2 册 设计阶段 施工图

卷册名称: 综合泵房布置图

图纸张数: 7 张 ____ 本 说明 ____ 本 清册 ____ 本

2017 年 11 月 日 批准人: _____ 卷册负责人: _____

序号	图 号	版号	状态	图 名	张数	套用原工程图号及版号
1	B003701S-S0402-01	0	CFC	综合泵房布置图	1	
2	B003701S-S0402-02	0	CFC	工业水泵安装图	1	
3	B003701S-S0402-03	0	CFC	变频供水机组及紫外线消毒仪安装图	1	
4	B003701S-S0402-04	0	CFC	50m³ 不锈钢生活水箱布置图	1	
5	B003701S-S0402-05	0	CFC	电动单梁悬挂起重机安装图	1	
6	B003701S-S0402-06	0	CFC	综合泵房布置图材料汇总表(一)	1	
7	B003701S-S0402-07	0	CFC	综合泵房布置图材料汇总表(二)		

备注:

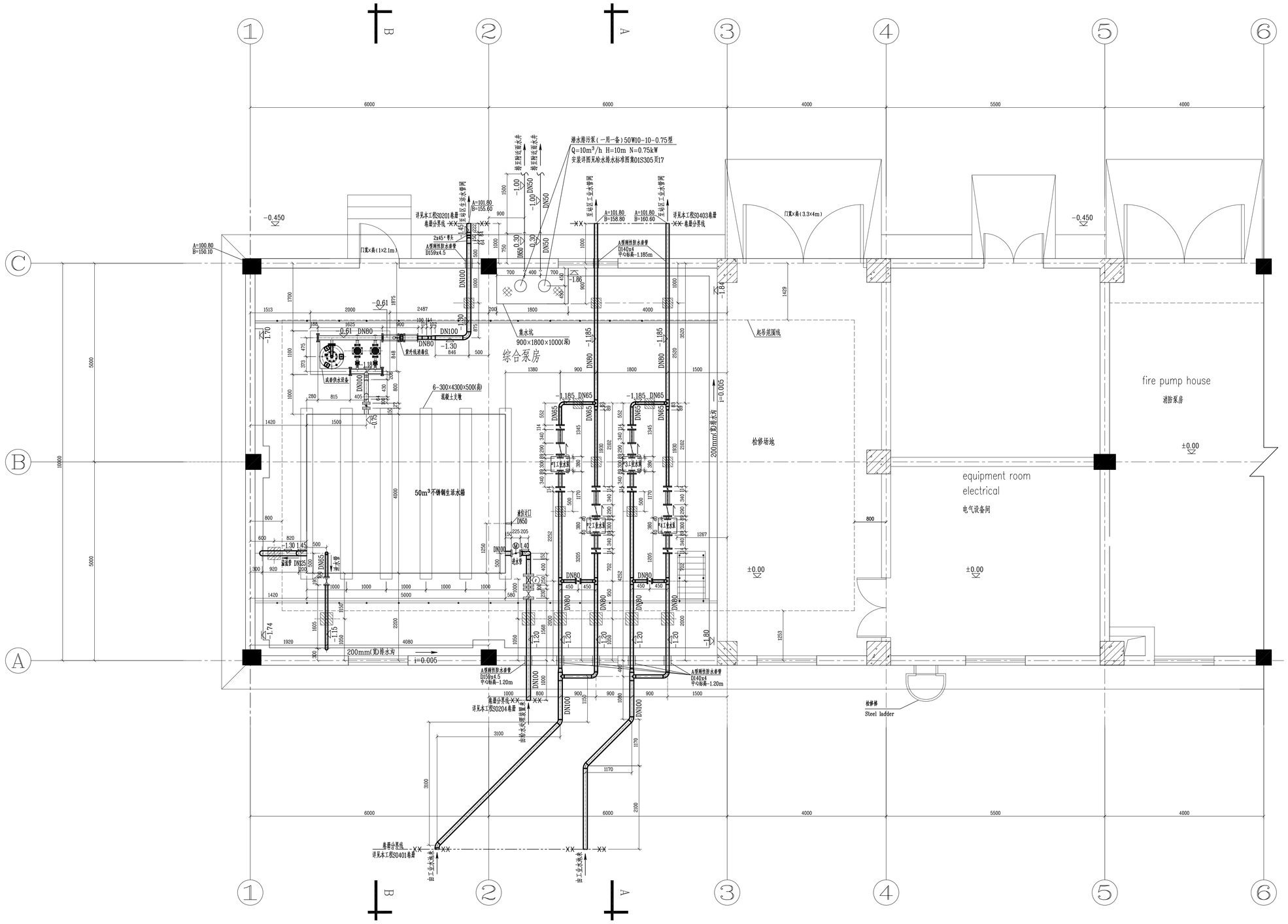
潜水排污泵（一用一备）150WQ10-10-0.75型
Q=10m³/h H=10m N=0.75kW
安装详图见给水排水标图系列03S305.R17
综合泵房
50m³不锈钢生活水箱
fire pump house
消防泵房
equipment room
electrical
电气设备间
检修场地
检修梯
Steel ladder
200mm厚C20混凝土
i=0.005
i=0.005
200mm厚C20混凝土
i=0.005
i=0.005
6-300×4300×500厚
混凝土支墩
整水间
900×1800×1000(深)
门洞宽×高(3.3×4m)
门洞宽×高(1×2.1m)
起吊设施线
-0.450
±0.00
-1.185
-1.30
-1.20
-1.50
-1.80
-2.74
-0.61
DN100
DN80
DN65
DN50
DN20
DN15
DN32
DN40
DN125
DN150
DN200
DN300
DN400
DN500
DN600
DN700
DN800
DN900
DN1000
DN1200
DN1500
DN1800
DN2000
DN2200
DN2400
DN2600
DN2800
DN3000
DN3200
DN3400
DN3600
DN3800
DN4000
DN4200
DN4400
DN4600
DN4800
DN5000
DN5200
DN5400
DN5600
DN5800
DN6000
DN6200
DN6400
DN6600
DN6800
DN7000
DN7200
DN7400
DN7600
DN7800
DN8000
DN8200
DN8400
DN8600
DN8800
DN9000
DN9200
DN9400
DN9600

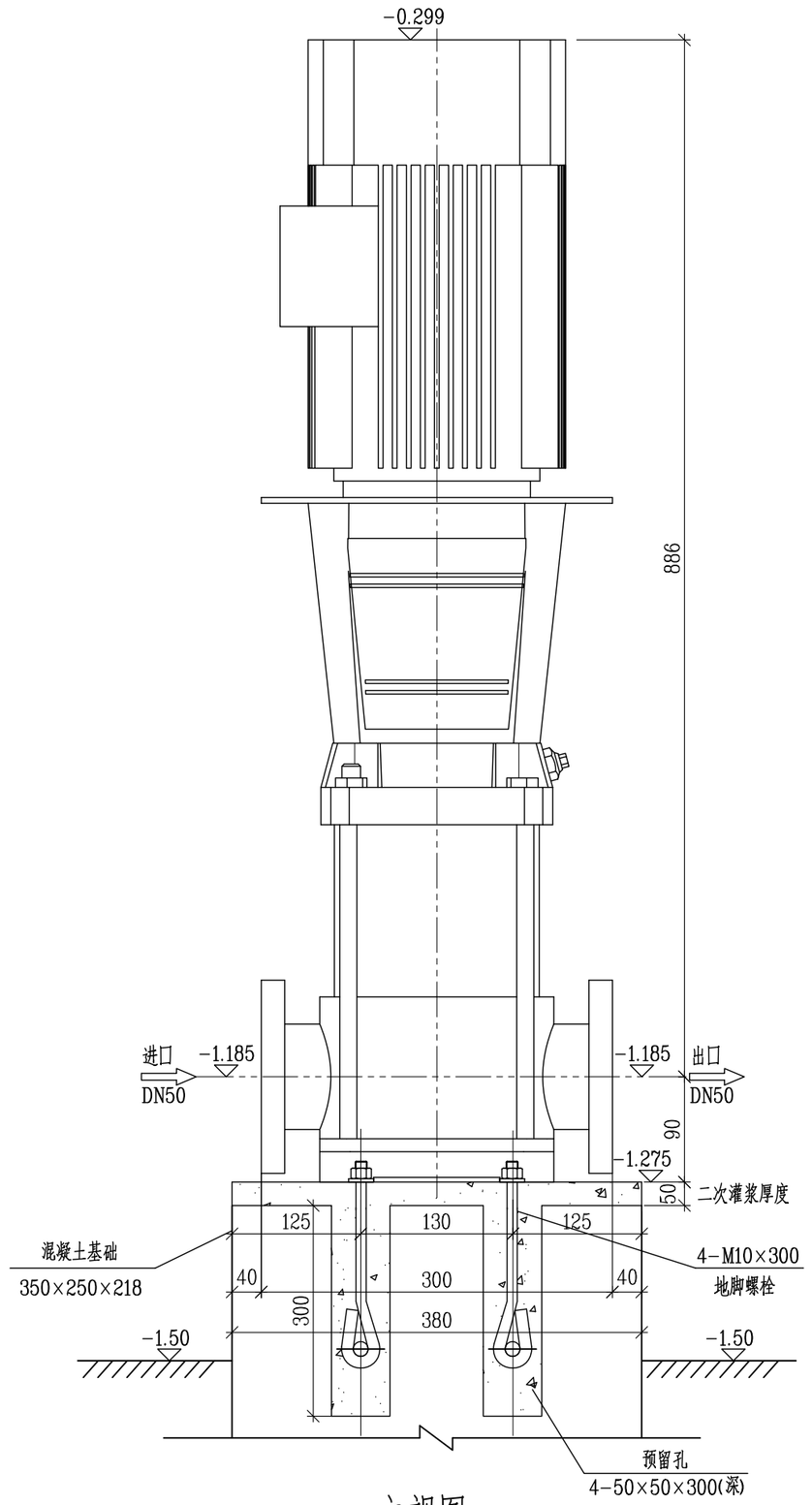

主视图

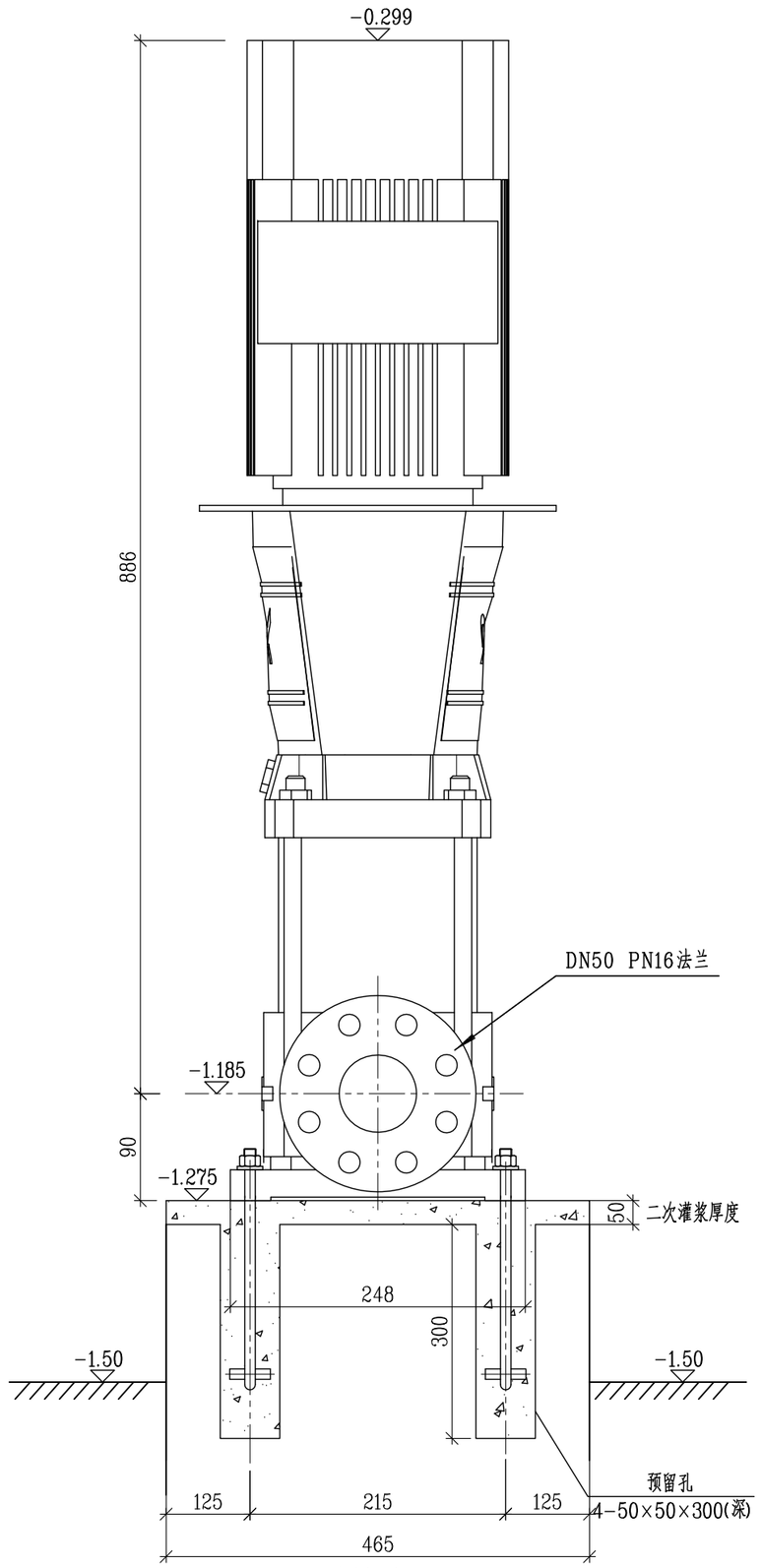

侧视图

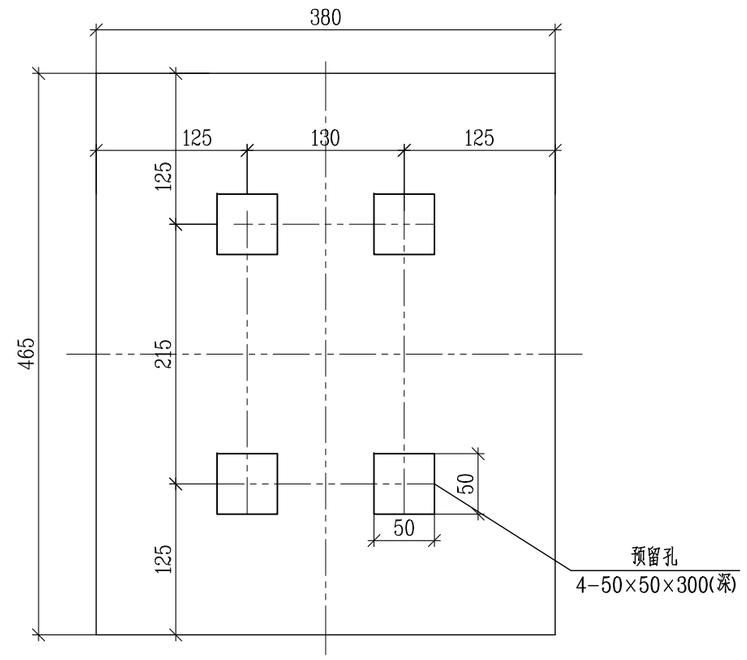

基础图

说明：

1.本图标高采用相对标高系统，综合泵房室外地坪-0.45m，相当于EGM2008高程系统193.40m。

2.尺寸以mm为单位，高程以m为单位。

3.工业水泵共设置4台（2运2备），设计流量为20m^3/h，设计扬程为55m，单泵运行荷载80kg。

4.本图根据许继晶锐科技有限公司提供的设备图纸绘制，合同已签订。

5.为慎重起见，设备安装前需认真核对制造厂安装图纸。

版号	日期	状态	修改内容摘要	设计	校核	审核	批准
0	17.11	DES	新制				

本图纸历次修改记录

本文件的知识产权为华东电力设计院有限公司所有，任何单位或个人未经许可不得复制和使用，违者将被追究法律责任。

华东电力设计院有限公司

巴基斯坦默蒂亚里-拉合尔直流输电工程拉合尔±660kV换流站 工程

施工图 设计阶段

批准		设计	
审核		比例	~
		状态	DES
校核		日期	2017.11

工业水泵安装图

图号 30-B003701S-S0402-02 版号 0

A2(594x420)

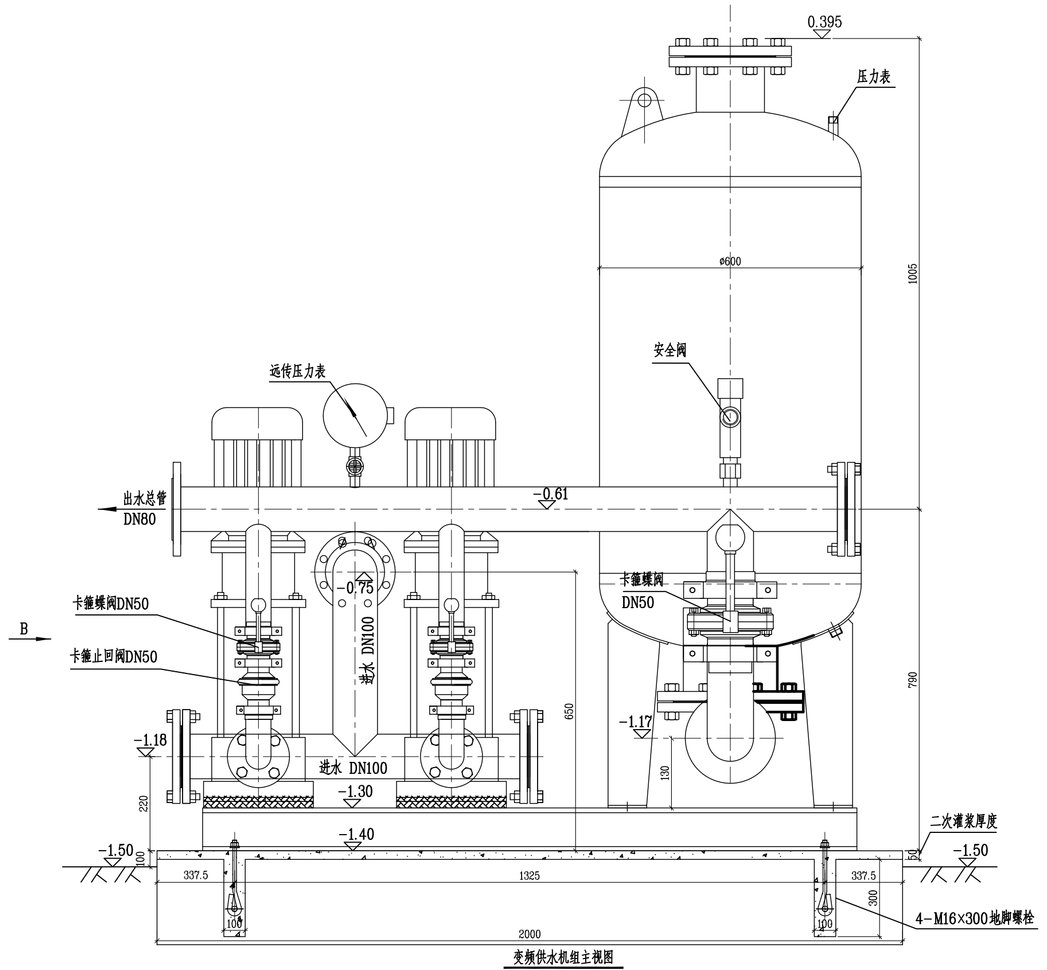

变频供水机组主视图
(A视图)

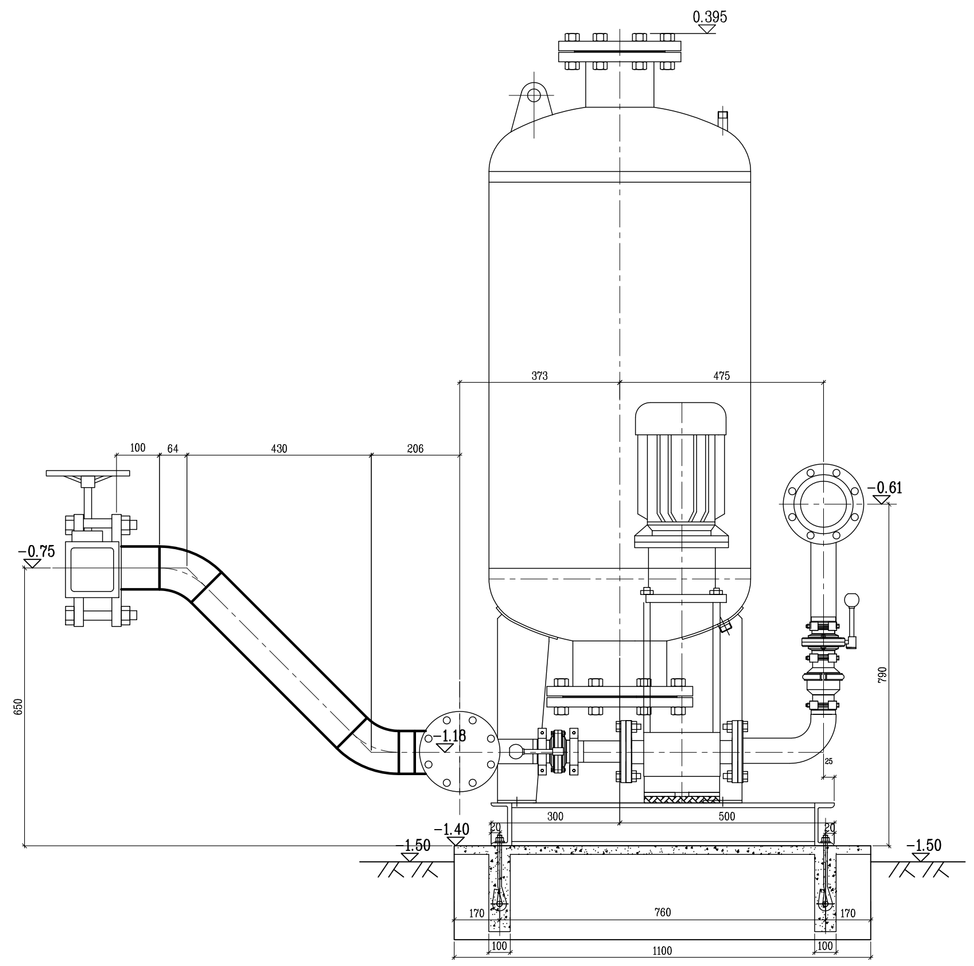

侧视图
(B视图)

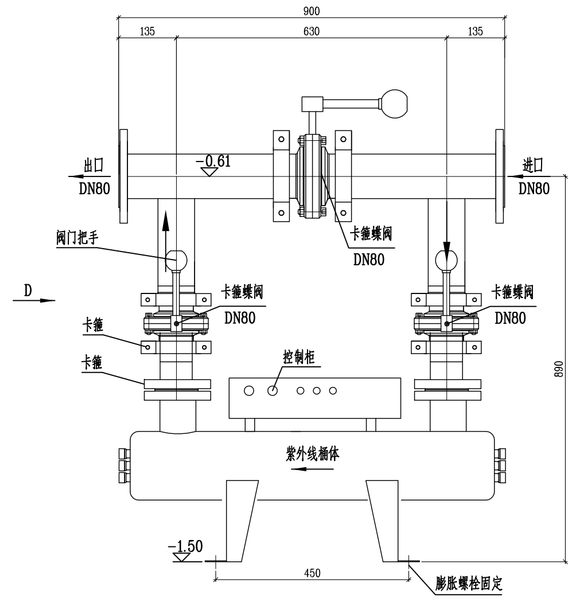

C视图

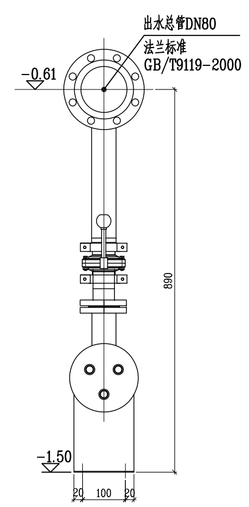

D视图

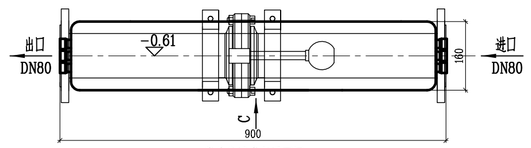

紫外线消毒仪平面图

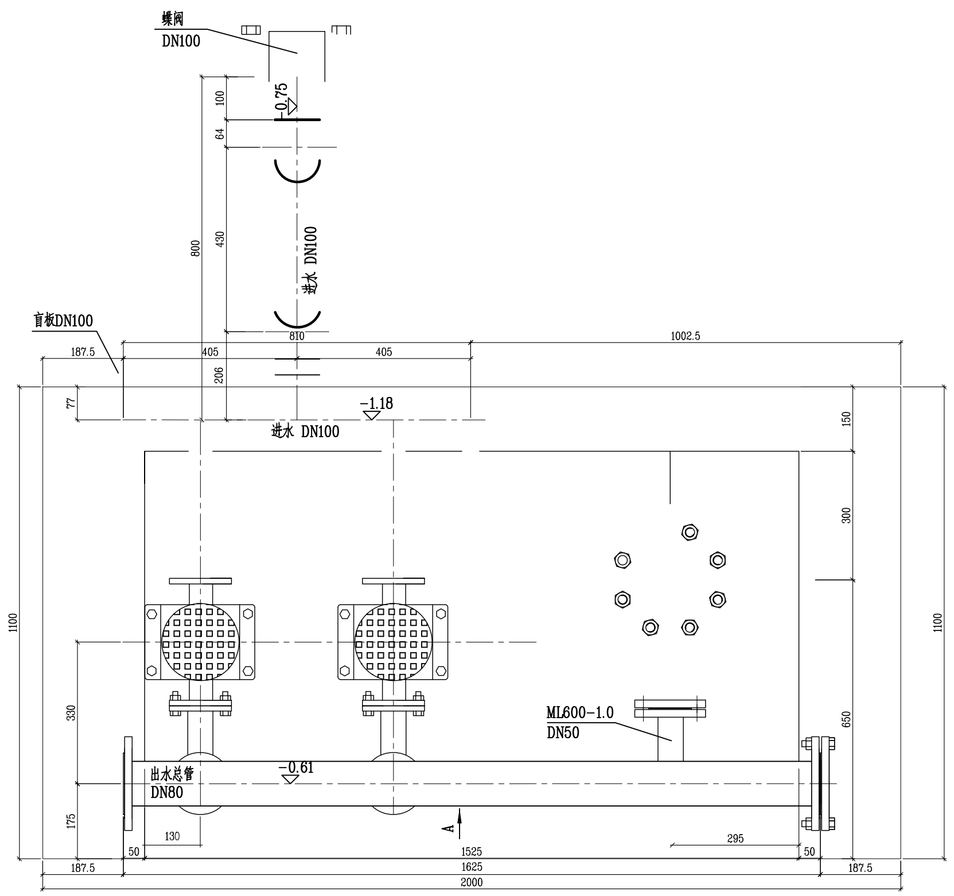

变频供水机组平面图

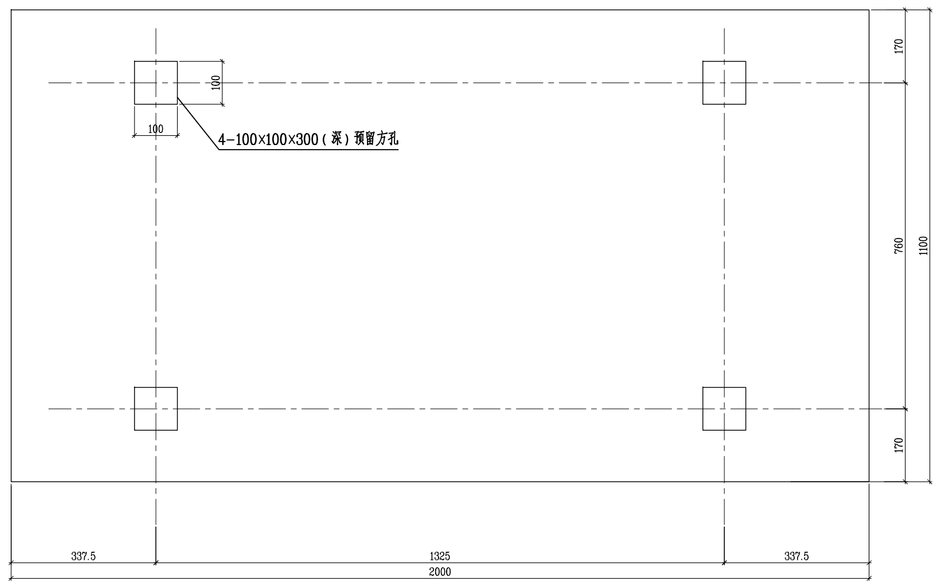

变频供水机组基础图

说明:

1.本图标高采用相对标高系统,综合泵房室外地坪-0.45m,相当于ECM2008高程系统193.40m。

2.尺寸以mm为单位,高程以m为单位。

3.变频供水机(型号PUM20-5)共设置2台,一用一备,设备流量25m³/h,扬程40m,功率5.5kW。气压罐(型号MLP600-0.6)一台。设备净重0.75t,设备运行重1.8t,采用混凝土基础,机组运行前二次灌浆完毕。

紫外线消毒仪(型号LCZY-600)设置1台,单台处理水量25m³/h,设备净重50kg,运行重量280kg,安装于水泵出口,采用膨胀螺栓固定。

4.本图根据上海连成(集团)有限公司提供的设备图纸绘制,合同已签订。

5.方便重起见,设备安装前需认真核对制造厂安装图纸。

版号	日期	状态	修改内容摘要	设计	校核	审核	批准
0	17.11	DES	新制				

本图纸历次修改记录

本文件的知识产权为华东电力设计院有限公司所有,任何单位或个人未经许可不得复制和使用,违者将被追究法律责任。

华东电力设计院有限公司

巴基斯坦图蒂克里-拉合尔直流输电工程拉合尔±660kV换流站 工程 施工图 设计阶段

批准		设计	
审核		比例	~
		状态	DES
校核		日期	2017.11

变频供水机组及紫外线消毒仪安装图

图号 30-B003701S-S0402-03 版号 0

A1(841x594)

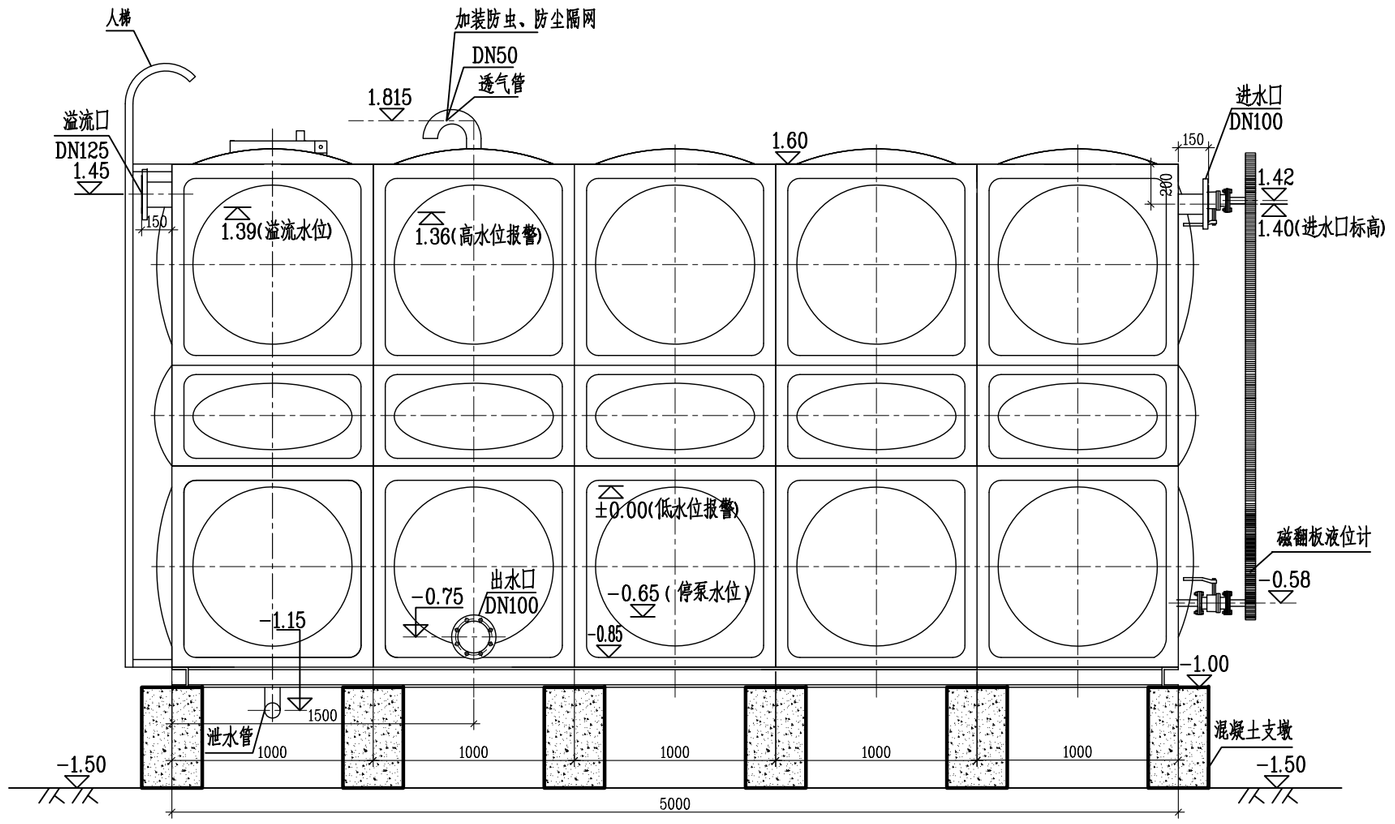

50m³不锈钢水箱立面图(A视)

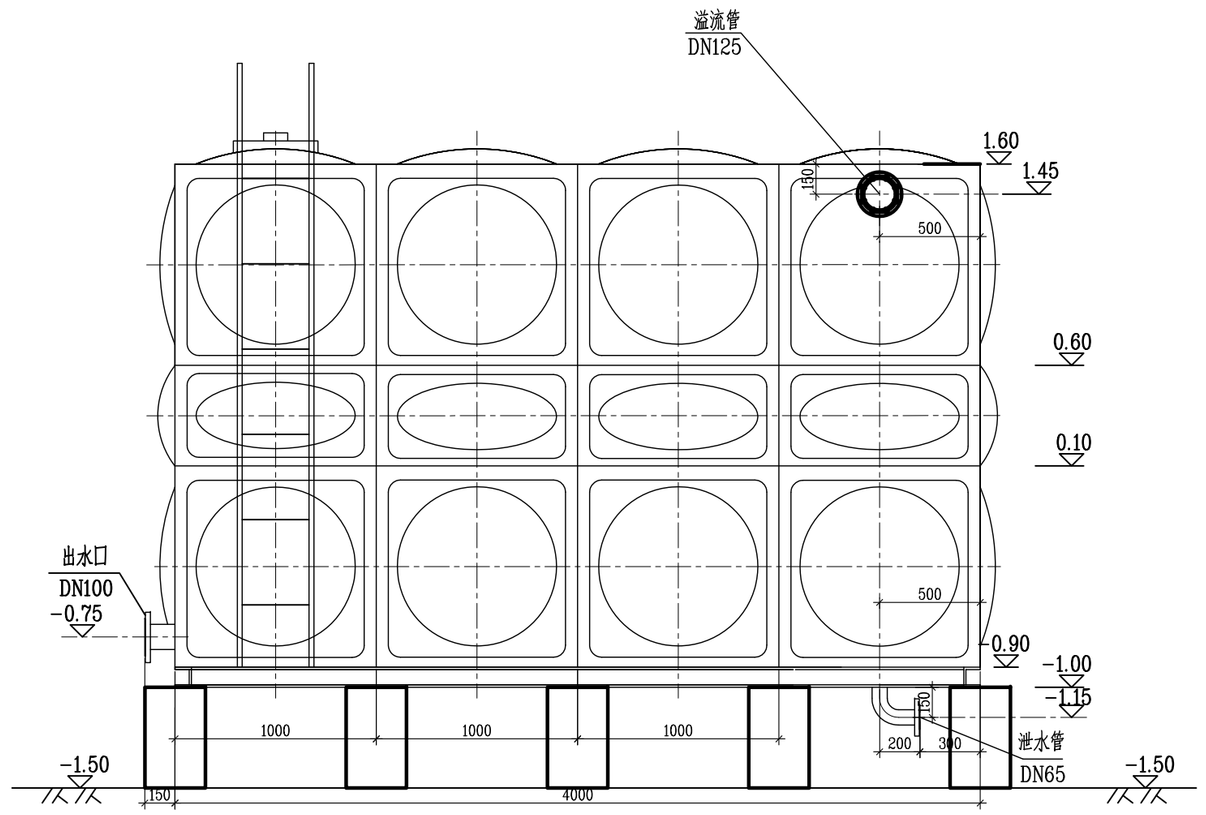

50m³不锈钢水箱立面图(B视)

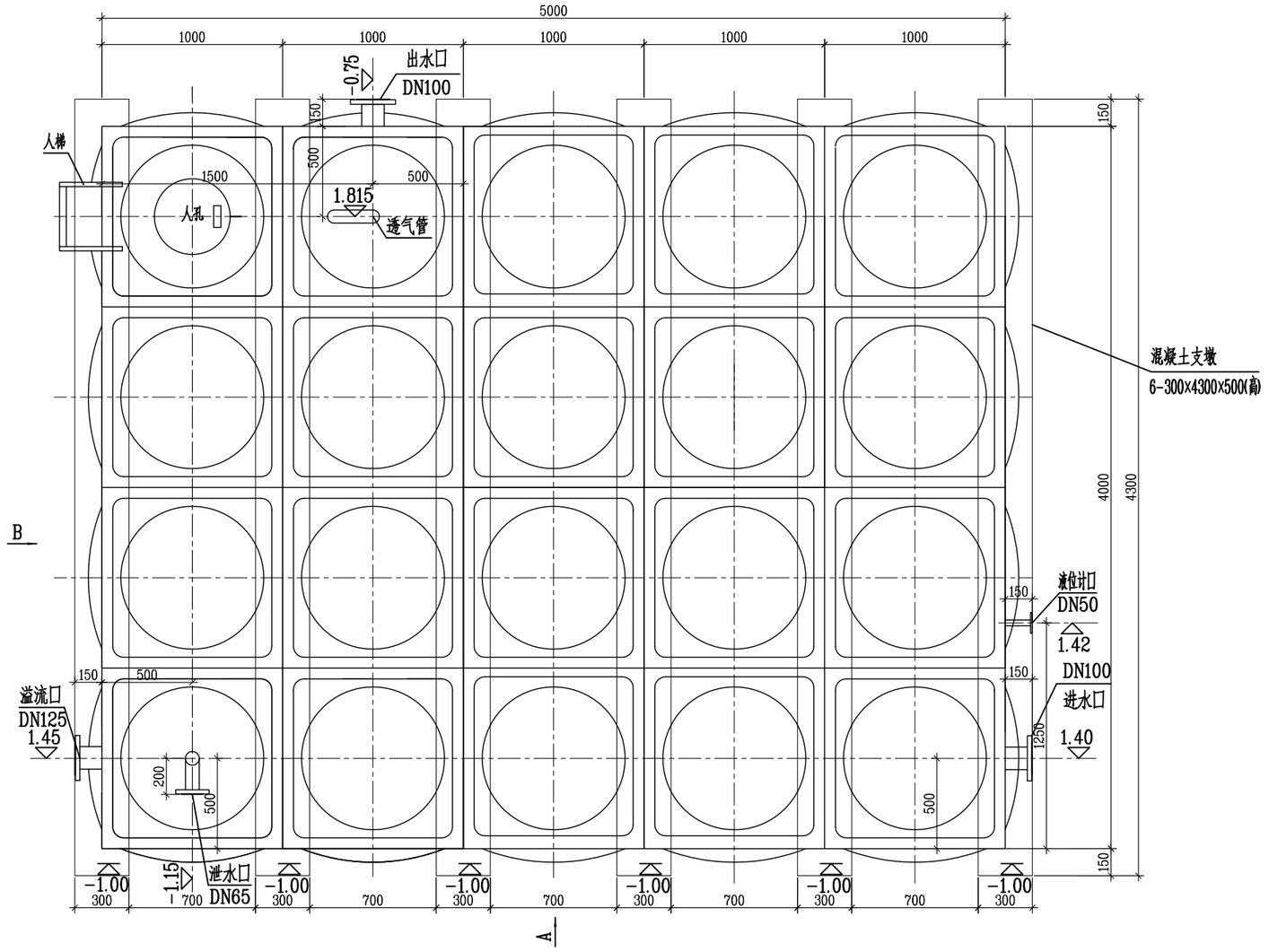

50m³不锈钢水箱平面图

说明:

1.本图标高采用相对标高系统,综合泵房场外地坪-0.45m,相当于EGM2008高程系统193.40m。

2.尺寸以mm为单位,高程以m为单位。

3.50m³不锈钢生活水箱附属设备人孔、爬梯(水箱内、外)、透气管、型钢底架均由水箱制作厂家统一制作;出水管、进水管、溢流管、放空管、液位计均由厂家制作到法兰接口。

4.液位计采用UHZ-57/C普通型侧装式磁性液位计,液位计型号(UHZ-661-A1A2A-2000A-AD2F3),指示型式为红白翻柱,液位计材质为不锈钢,连接法兰为DN50/PN0.6,配两个远传仪表,输出两路4~20mA模拟量远传信号,接线盒位置为下接线,测量范围为2220mm(自-0.58m~1.42m)。

5.50m³不锈钢生活水箱进水管设电磁流量计,就地可显示即时流量和累积流量,并配两个远传仪表,向主控室输出即时流量和累积流量各两路4~20mA模拟量远传信号。

6.50m³不锈钢生活水箱溢流水位为:1.40m,高水位报警水位为:1.36m,低水位报警水位为:±0.00m;高、低水位报警信号及水箱水位信号均送至主控室。当水位低于1.00m时,电动蝶阀打开,进水管进水且当变频供水机处于关闭状态则不允许开启变频供水机,当变频供水机处于开启状态,则不受影响;当水位下降至-0.65m时,强制关闭变频供水机;当水位上升至1.33m时,关闭进水管电动蝶阀,停止进水。当水位在±0.00m~1.33m之间时,变频供水机处于可开启状态(以上水位均可调)。

7.50m³不锈钢生活水箱为成品组合式不锈钢板给水箱,由专业水箱厂家成品制作,制作水箱型式详见给水排水标准图集12S101。

8.水箱进水管和溢流水管需设支架,支架的做法详见给水排水标准图集 03S402 110《预埋件式水平(垂直)安装单管固定托架图(二)》,单管托架直接焊接于水箱池壁。

9.50m³不锈钢生活水箱本体静载荷约为4.7t,水箱和水总重量约为54.7t。

版号	日期	状态	修改内容摘要	设计	校核	审核	批准
0	17.11	DES	新制				

本图纸历次修改记录

本文件的知识产权为华东电力设计院有限公司所有,任何单位或个人未经许可不得复制和使用,违者将被追究法律责任。

华东电力设计院有限公司

巴基斯坦默蒂亚里-拉合尔直流输电工程拉合尔±660kV换流站 工程

施工图 设计阶段

批准		设计	
审核		比例	1:30
		状态	DES
校核		日期	2017.11

50m³不锈钢生活水箱布置图

图号 30-B003701S-S0402-04 版号 0

A2(594x420)

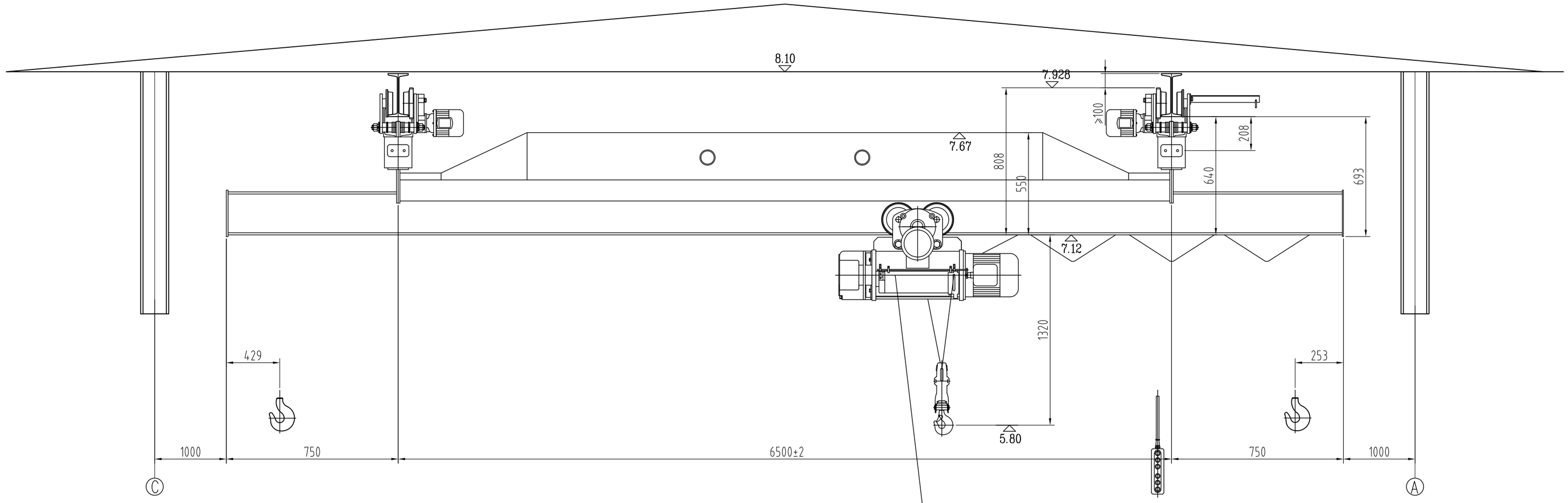

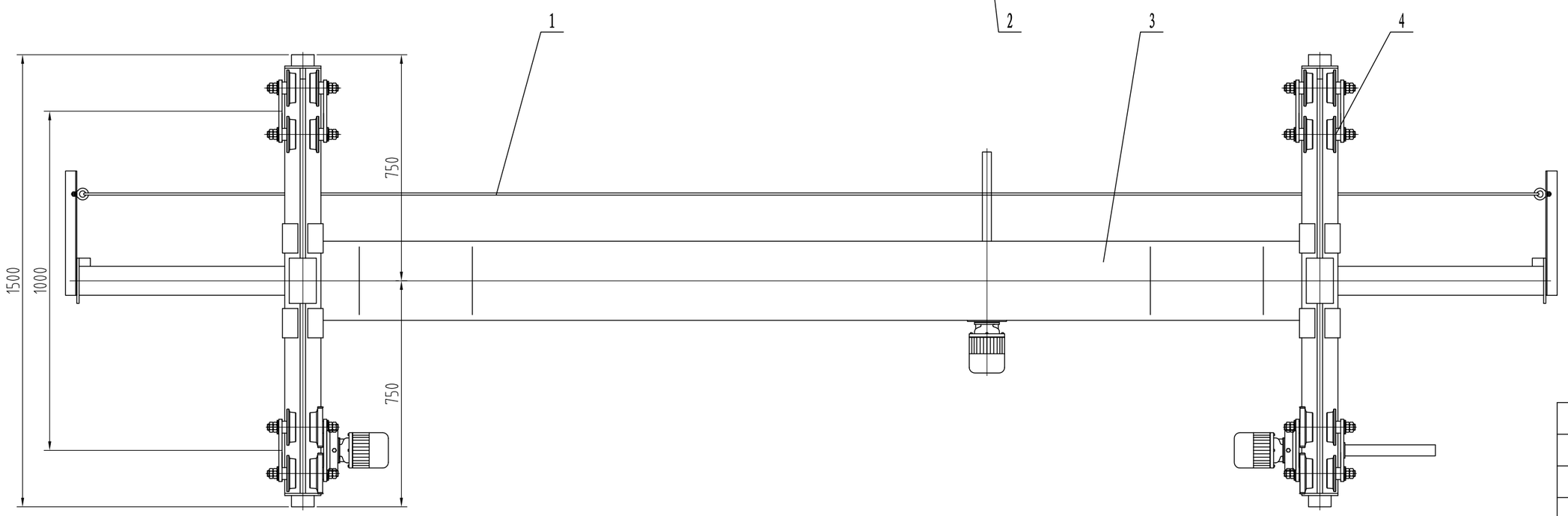

技术要求

1、制造、安装、使用等均应符合JB/T 2603-2008。

2、操作方式：地面操作。

3、大车供电方式：安全滑线。

4、葫芦供电方式：钢丝绳滑道。

序号	名称及规格	材 料	件数	重量(kg) 每件	重量(kg) 共计	备 注
4	大车运行机构	部件	1			
3	桥架	部件	1			
2	电动葫芦	部件	1			
1	电气装置	部件	1			

版号	日期	状态	修改内容摘要	设计	校核	审核	批准
0	17.11	DES	新制				

本图纸历次修改记录

本文件的知识产权为华东电力设计院有限公司所有，任何单位或个人未经许可不得复制和使用，违者将被追究法律责任。

性 能 参 数 表

大车运行机构	运行速度m/min	20	起升机构	葫芦型号	CD1-5T	起升高度m	8
	减速机型号	723-28.2		起升速度m/min	8	起升电机型号	ZDI 41-4/7.5
	运行电机型号	YCD12-4/0.4×2	整机参数	适应轨道型号	I25a~30b	车轮踏面直径mm	φ134
小车运行机构	运行速度m/min	20		最大轮压kN	30.1	整机工作级别	A3
	减速机型号	727-30.5		最小轮压kN	3.9	电源	AC 380V 50Hz
	运行电机型号	YCD21-4/0.8		整机总功率kW	9.1	工作环境温度	-20℃~+40℃

说明:

1. 本图标高采用相对高程系统，综合泵房室内地坪标高±0.00m相当于EGM2008高程系统193.85m。
2. 本图高程单位以m计，尺寸单位以mm计。
3. 本图为参照纽科伦(新乡)起重机有限公司资料绘制；为慎重起见，设备安装前需认真核对制造厂安装图纸。

华东电力设计院有限公司

巴基斯坦默蒂亚里-拉合尔直流输电工程拉合尔±660kV换流站 工 程

施工图 设计阶段

批 准		设 计	
审 核		比 例	~
		状 态	DES
校 核		日 期	2017.11

电动单梁悬挂起重机安装图

图 号 30-B003701S-S0402-05 版号 0

A2(594x420)

编号	名称	规格	单位	数量	材料	单重	总重	参考图号及备注
						重量（公斤）		
25	法兰	DN65，PN1.0(MPa)	片	6				
24	法兰	DN80，PN1.0(MPa)	片	6				
23	镀锌钢管	DN50，PN0.6(MPa)	米	60				GB/T 3091-2001
22	镀锌钢管	DN125，PN1.0(MPa)	米	55				GB/T 3091-2001
21	衬塑镀锌钢管	DN100，PN1.0(MPa)	米	62				CJ/T 136-2007
20	衬塑镀锌钢管	DN80，PN1.0(MPa)	米	35				CJ/T 136-2007
19	衬塑镀锌钢管	DN65，PN1.0(MPa)	米	50				CJ/T 136-2007
18	镀锌钢管	DN65，PN1.0(MPa)	米	5				GB/T 3091-2001
17	传力接头	DN65，PN1.0(MPa)	只	4				
16	传力接头	DN80，PN1.0(MPa)	只	4				
15	止回阀	DN125，PN1.0(MPa)	只	2				
14	止回阀	DN100，PN1.0(MPa)	只	12				
13	电磁流量计	DN100，PN1.0(MPa)	只	1				
12	电动蝶阀	DN100，PN1.0(MPa)	只	1				由仪控专业开列
11	手动闸阀	DN65，PN1.0(MPa)	只	1				
10	手动衬胶蝶阀	DN100，PN1.0(MPa)	只	2				
9	手动衬胶蝶阀	DN65，PN1.0(MPa)	只	4				
8	手动衬胶蝶阀	DN80，PN1.0(MPa)	只	6				
7	防水套管	D140×4	套	6				给水排水标准图集02S404页15
6	防水套管	D159×4.5	套	2				给水排水标准图集02S404页15
5	潜水排污泵	Q=10m³/h H=10m N=0.75kW	套	2				给水排水标准图集01S305页17
4	不锈钢生活水箱	50m³	套	1				
3	紫外线消毒仪	单台处理水量25m³/h	套	1				
2	变频供水机	PUM20-5，流量25m³/h	套	1				
1	工业水泵	CR15-5	套	4				

版号	日期	状态	修改内容摘要	设计	校核	审核	批准
0	17.11	CFC	新制				

本图纸历次修改记录

本文件的知识产权为华东电力设计院有限公司所有，任何单位或个人未经许可不得复制和使用，违者将被追究法律责任。

华东电力设计院有限公司

巴基斯坦默蒂亚里-拉合尔直流输电工程拉合尔±660kV换流站 工程

施工图 设计阶段

批准		设计	
审核		比例	~
		状态	CFC
校核		日期	2017.11

综合泵房布置图材料汇总表(一)

图号 30-B003701S-S0402-06 版号 0

A4V(210x297)

编号	名称	规格	单位	数量	材料	单重	总重	参考图号及备注
						重量（公斤）		
42	LX型电动悬挂起重机	起重量5t，跨距6.5m	台	1				30-B003701S-S0402-05
41	管道支吊架		套	15				给水排水标准图集03S402页91
40	异径三通	DN100/DN80，PN1.0(MPa)	只	2				CJ/T 136-2007
39	三通	DN100，PN1.0(MPa)	只	1				CJ/T 136-2007
38	三通	DN80，PN1.0(MPa)	只	2				CJ/T 136-2007
37	三通	DN65，PN1.0(MPa)	只	2				CJ/T 136-2007
36	45°弯头	DN100，PN1.0(MPa)	只	6				CJ/T 136-2007
35	90°弯头	DN125，PN1.0(MPa)	只	3				GB/T 3091-2001
34	90°弯头	DN100，PN1.0(MPa)	只	3				CJ/T 136-2007
33	90°弯头	DN80，PN1.0(MPa)	只	2				CJ/T 136-2007
32	90°弯头	DN65，PN1.0(MPa)	只	4				CJ/T 136-2007
31	90°弯头	DN65，PN1.0(MPa)	只	2				GB/T 3091-2001
30	90°弯头	DN50，PN1.0(MPa)	只	6				CJ/T 136-2007
29	异径管	DN100×80，PN1.0(MPa)	只	3				CJ/T 136-2007
28	异径管	DN65×50，PN1.0(MPa)	只	4				CJ/T 136-2007
27	偏心异径管	DN80×50，PN1.0(MPa)	只	4				CJ/T 136-2007
26	法兰	DN100，PN1.0(MPa)	片	8				

版号	日期	状态	修改内容摘要	设计	校核	审核	批准
0	17.11	CFC	新制				

本图纸历次修改记录

本文件的知识产权为华东电力设计院有限公司所有，任何单位或个人未经许可不得复制和使用，违者将被追究法律责任。

华东电力设计院有限公司

巴基斯坦默蒂亚里-拉合尔直流输电工程拉合尔±660kV换流站 工程

施工图 设计阶段

批准		设计	
审核		比例	~
		状态	CFC
校核		日期	2017.11

综合泵房布置图材料汇总表(二)

图号 30-B003701S-S0402-07 版号 0

A4V(210x297)